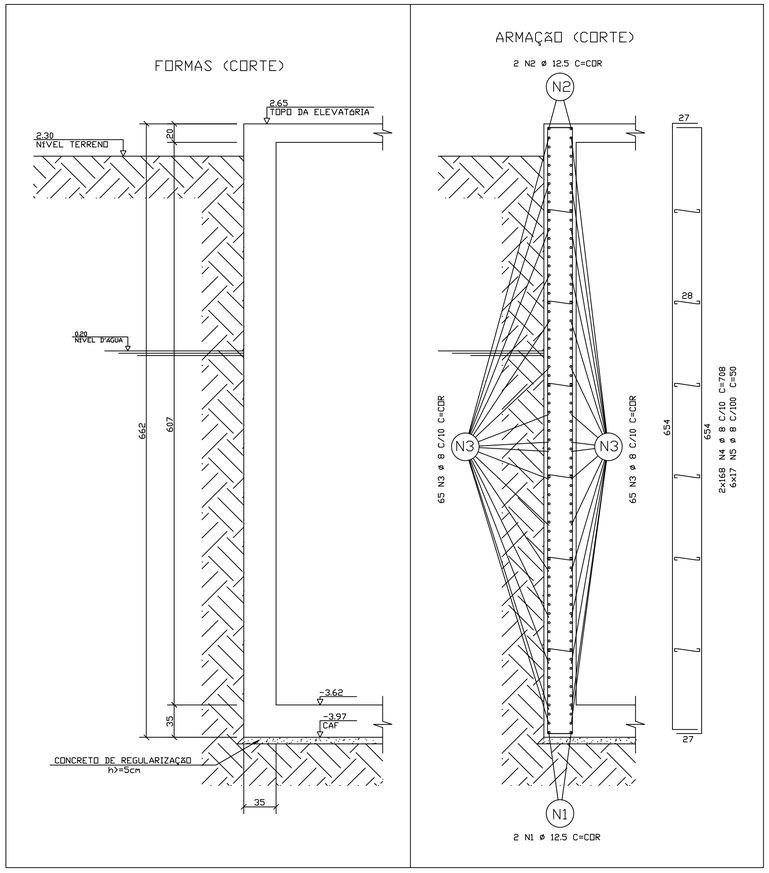

ARMAÇÃO PAREDE: PAR1 (35X662)
ESCALA 1:30

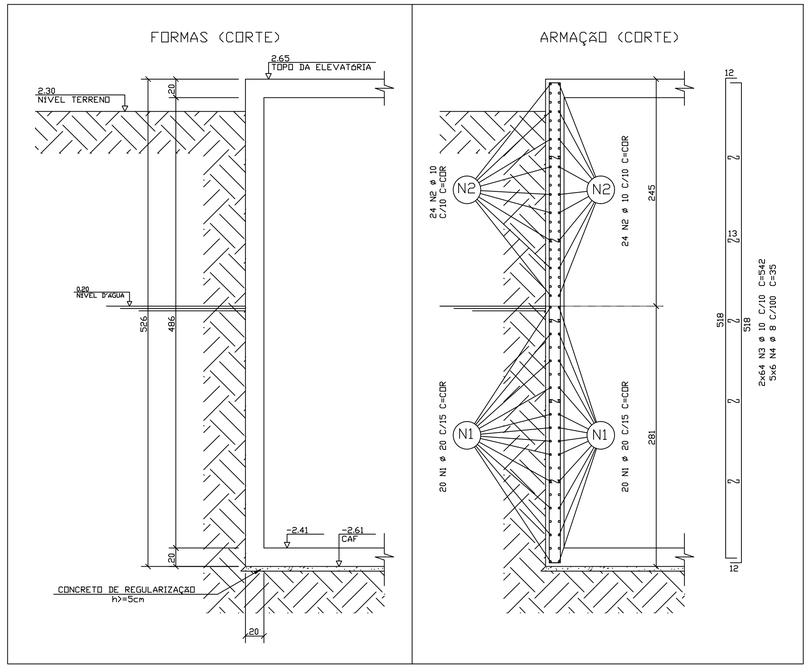

ARMAÇÃO PAREDES: PAR3 a PAR5 (20X526)
ESCALA 1:30

	AÇO	POS	BIT (mm)	QUANT	COMPRIMENTO UNIT (cm)	COMPRIMENTO TOTAL (cm)
PAR1						
	50A	1	12.5	2	-CORR-	3360
	50A	2	12.5	2	-CORR-	3360
	50A	3	8	130	-CORR-	218400
	50A	4	8	336	708	237888
	50A	5	8	102	50	5100
PAR3 a PAR5						
	50A	1	20	40	-CORR-	25600
	50A	2	10	48	-CORR-	30720
	50A	3	10	128	542	69376
	50A	4	8	30	35	1050
PAR6 a PAR8						
	50A	1	8	36	-CORR-	64080
	50A	2	10	119	538	64022
	50A	3	10	36	35	1260

RESUMO AÇO CA 50-60			
AÇO	BIT (mm)	COMPR (m)	PESO (kg)
50A	8	5265	2106
50A	10	1654	1042
50A	12.5	67	67
50A	20	256	640
Peso Total	50A =		3855 kg

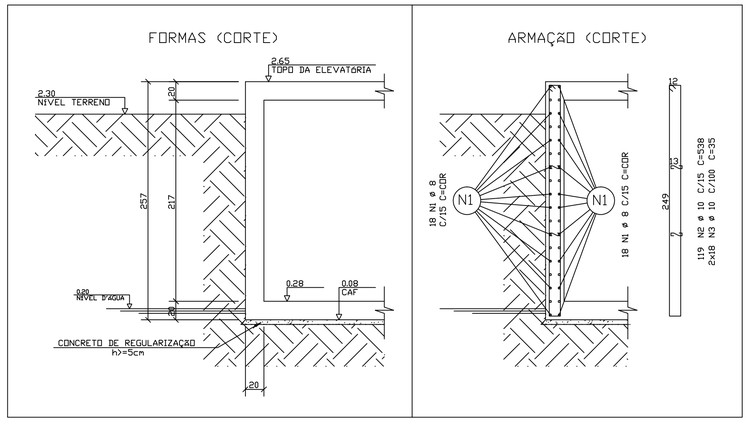

ARMAÇÃO PAREDES: PAR6 a PAR8 (20X257)
ESCALA 1:30

EMENDAS

BITOLA (ø)	TRANSPASSE (L)
4.2	45
5.0	50
6.3	60
8.0	80
10.0	100
12.5	125
16.0	160
20.0	200
25.0	250

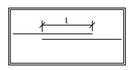

POR SOBREPOSIÇÃO - NÃO PRECISA AMARRAR

_____ - ARMAÇÃO POSITIVA

- - - -